Filtro Cillit® Eurodiago - Eurodiago Bio

Il nuovo filtro autopulente che non teme confronti

Apparecchiature per uso domestico per il trattamento di acque potabili

Certificato "Apparecchi conformi al DM 174/04"

L'acqua potabile contiene sempre sabbia, trucioli di ferro ed altri corpi estranei solidi che vengono trascinati lungo l'estesa rete di tubazioni degli acquedotti.

Dette impurità non devono penetrare nella rete idraulica di una casa poichè provocano profonde corrosioni puntiformi, danneggiano la rubinetteria, il valvolame ed i meccanismi degli elettrodomestici collegati alla rete idraulica. Filtrare l'acqua significa non rischiare e non esporsi nel tempo ad ingenti e inevitabili danni.

L'elemento filtrante del Cillit® Eurodiago viene pulito agendo esclusivamente dall'esterno e le impurità trattenute vengono espulse dal raccordo inferiore. La filtrazione dell'acqua è prescritta dalla normativa UNI-CTI N. 8065 e dal Decreto del Ministero della Sanità n. 443 del 21/12/1990.

Cillit

Lunga vita all'acqua

Dati Tecnici Filtri Cillit® Eurodiago - Eurodiago Bio

Tipo		Eurodiago carenato			Eurodiago	
Raccordi	R	3/4"	1"	1 1/4"	1 1/2"	2"
Portata	m³/h	3,0	3,5	4,0	9,0	12
Pressione di esercizio min./max.	bar	2-10	2-10	2-10	2-16	2-16
Capacità filtrante min./max.	µm	90-110	90-110	90-110	90-110	90-110
Temperatura acqua min./max.	°C	5-30	5-30	5-30	5-30	5-30
Temperatura ambiente min./max.	°C	5-40	5-40	5-40	5-40	5-40
Dimensioni:						
A	mm	185	185	203	254	274
B	mm	280	280	280	120	120
Diametro	mm	80	80	80	120	120
Codice Eurodiago		12799AA	12800AA	12797AA	12801AA	12802AA
Codice Eurodiago Bio		12799AG	12800AG	12797AG	12801AG	12802AG

Cillit® Eurodiago
3/4" - 1 1/4" con carenatura

Cillit® Eurodiago
1 1/2" - 2"

Cillit® Eurodiago Bio
3/4" - 1 1/4" con carenatura

Cillit® Eurodiago Bio
1 1/2" - 2"

I filtri Cillit® Eurodiago sono realizzati interamente con materiali idonei e rispondenti alle leggi e prescrizioni per la filtrazione delle acque ad uso potabile di processo e tecniche.

La versione Cillit® Eurodiago Bio è del tipo batteriostatico, sistema brevettato preferibilmente per il trattamento delle acque ad uso potabile.

Misure di ingombro

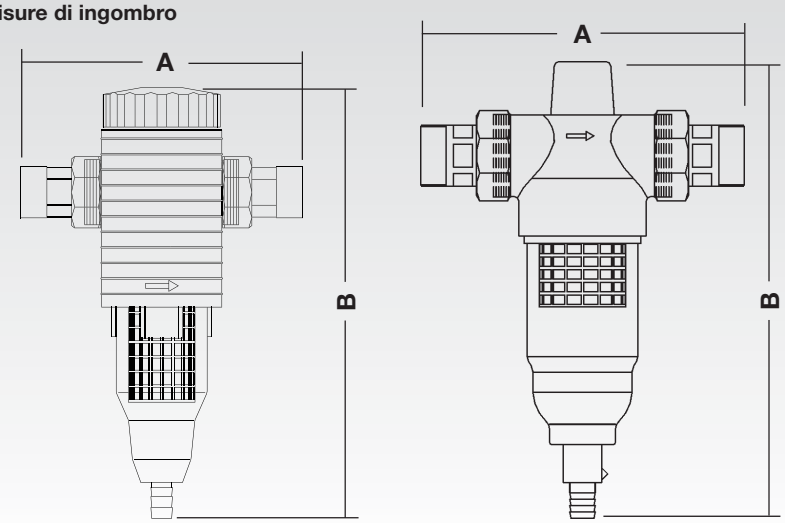

Cillichemie It. Srl

Via Plinio, 59
I-20129 Milano
Tel. 02 2046343 r.a.
Fax. 02 201058

UNI EN ISO 9001:2008 CERTIQUALITY SISTEMA DI GESTIONE QUALITÀ CERTIFICATO

www.cillichemie.com

Cillit
Lunga vita all'acqua

La Cillichemie si riserva il diritto di qualsiasi modifica ai suoi prodotti e non risponde di eventuali errori di stampa - Codice 91362AA
07/11 - CN - 6.0 - Ai termini di Legge è vietata la riproduzione anche parziale del presente elaborato che resta proprietà della Cillichemie