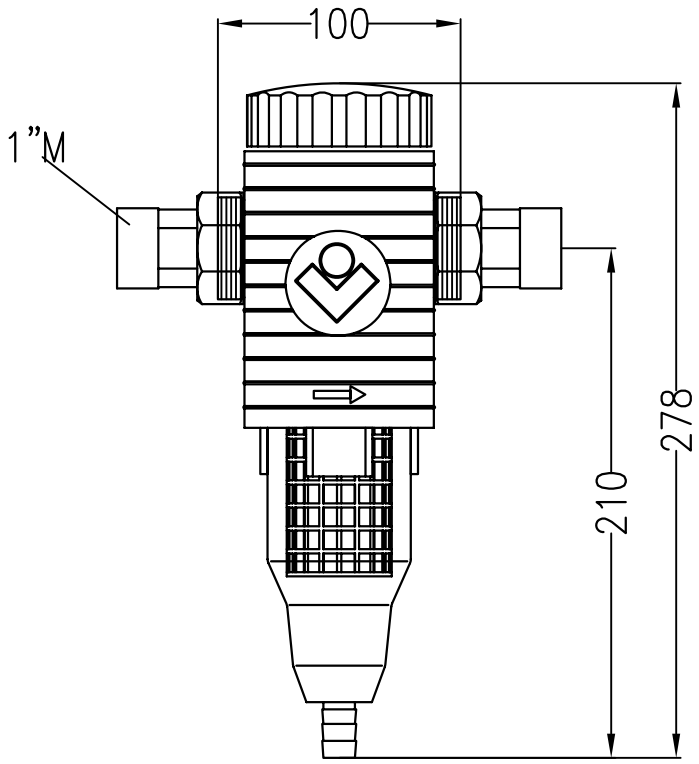

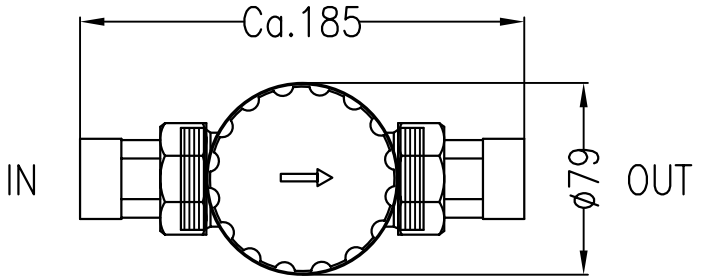

Le dimensioni sono da considerarsi indicative e non impegnative e potranno subire delle variazioni senza preavviso.

Rev.n°	Descrizione revisione	Data revisione	Approv.

Cillichemie Italiana
via Plinio 59 – Milano – Tel. 02-2046343

FILTRO CILLIT-EURODIAGO BIO 1"- Cod. 12800AG

Data	Dis.
01/04/09	A.L.
Scala	Approv.
Disegno N°	Pos. N°

A termine di legge il presente disegno non puo' essere ricopiato ne' riprodotto ne' comunicato anche solo parzialmente ad altra persona o Ditta